Eclisse Single -mitoitukset

Valmis seinäpaksuus 92 mm, runkopaksuus 66 mm

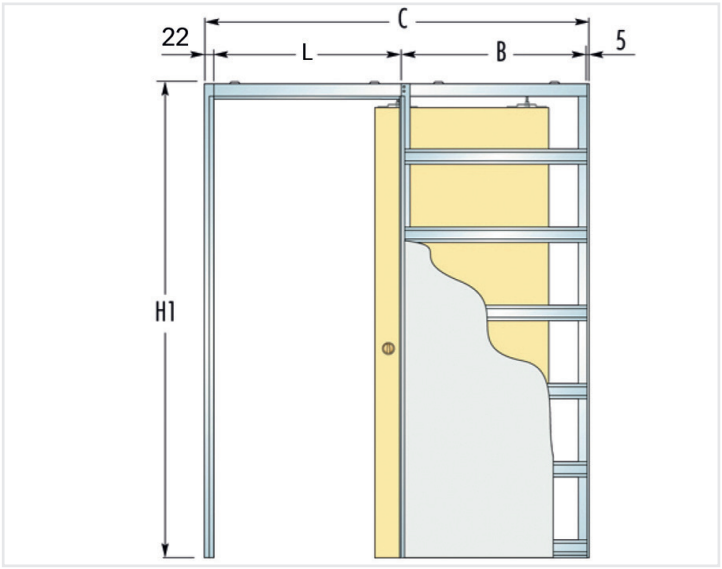

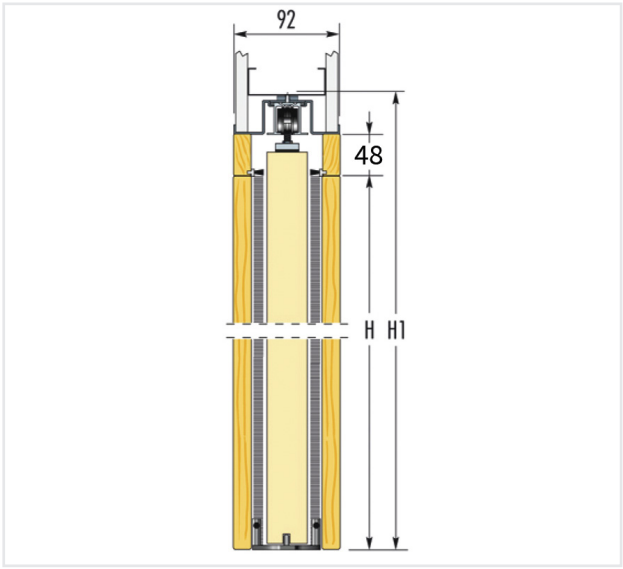

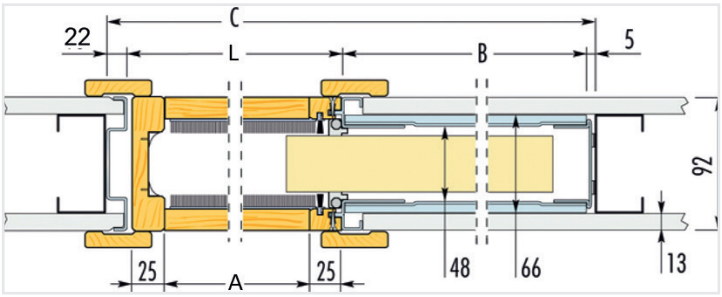

Tuote	Vapaa kulkuaukko A x H	Kehyksen kokonaismitta C x H1	Asennusaukko*	L	B
Eclisse Single 600	600 x 2030	1294 x 2120	1305 x 2130	650	617
Eclisse Single 700	700 x 2030	1494 x 2120	1505 x 2130	750	717
Eclisse Single 800	800 x 2030	1694 x 2120	1705 x 2130	850	817
Eclisse Single 900	900 x 2030	1894 x 2120	1905 x 2130	950	917
Eclisse Single 1000	1000 x 2030	2094 x 2120	2105 x 2130	1050	1017
Eclisse Single 1100	1100 x 2030	2294 x 2120	2305 x 2130	1150	1117
Eclisse Single 1200	1200 x 2030	2494 x 2120	2505 x 2130	1250	1217

*Kehyksen alareuna asennetaan valmiin lattiapinnan tasoon.