Eclisse Luce -mitoitukset

Valmis seinäpaksuus 150 mm, runkopaksuus 125 mm

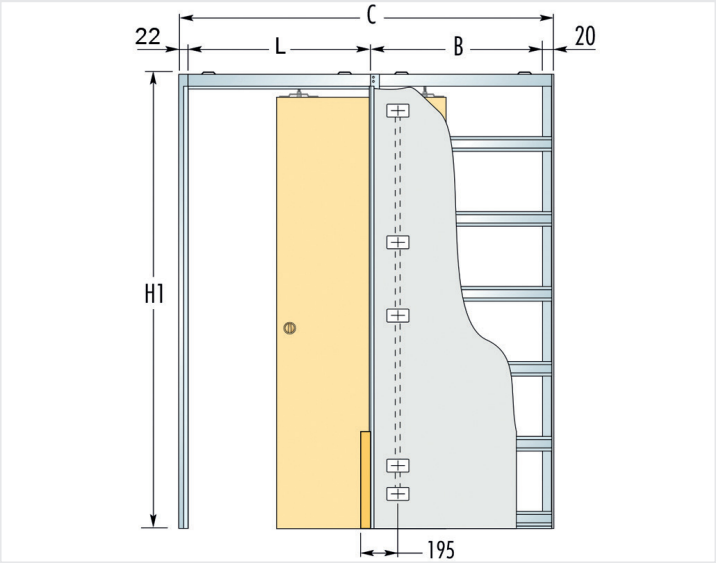

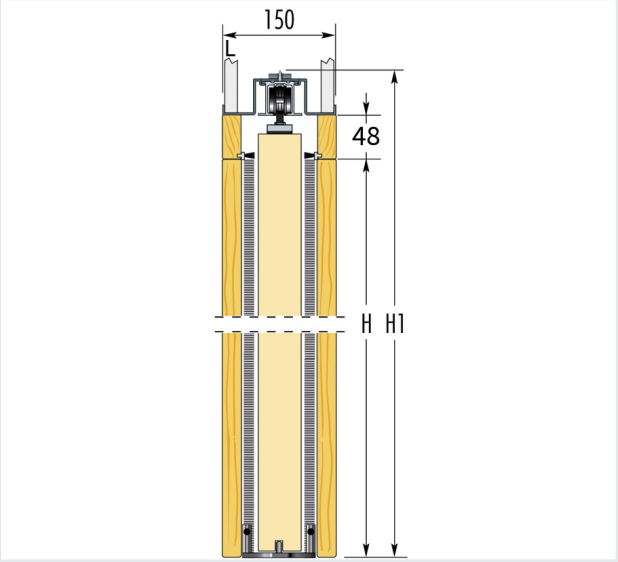

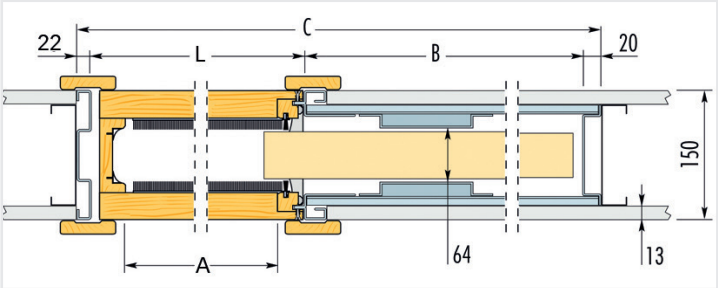

Tuote	Vapaa kulkuaukko A x H	Kehyksen kokonaismitta C x H1	Asennusaukko*	L	B
Eclisse Luce 600	600 x 2030	1307 x 2120	1317 x 2130	650	615
Eclisse Luce 700	700 x 2030	1507 x 2120	1517 x 2130	750	715
Eclisse Luce 800	800 x 2030	1707 x 2120	1717 x 2130	850	815
Eclisse Luce 900	900 x 2030	1907 x 2120	1917 x 2130	950	915
Eclisse Luce 1000	1000 x 2030	2107 x 2120	2117 x 2130	1050	1015
Eclisse Luce 1100	1100 x 2030	2307 x 2120	2317 x 2130	1150	1115
Eclisse Luce 1200	1200 x 2030	2507 x 2120	2517 x 2130	1250	1215

*Kehyksen alareuna asennetaan valmiin lattiapinnan tasoon.